Scatole piegh. con linguette a incastro contrap.

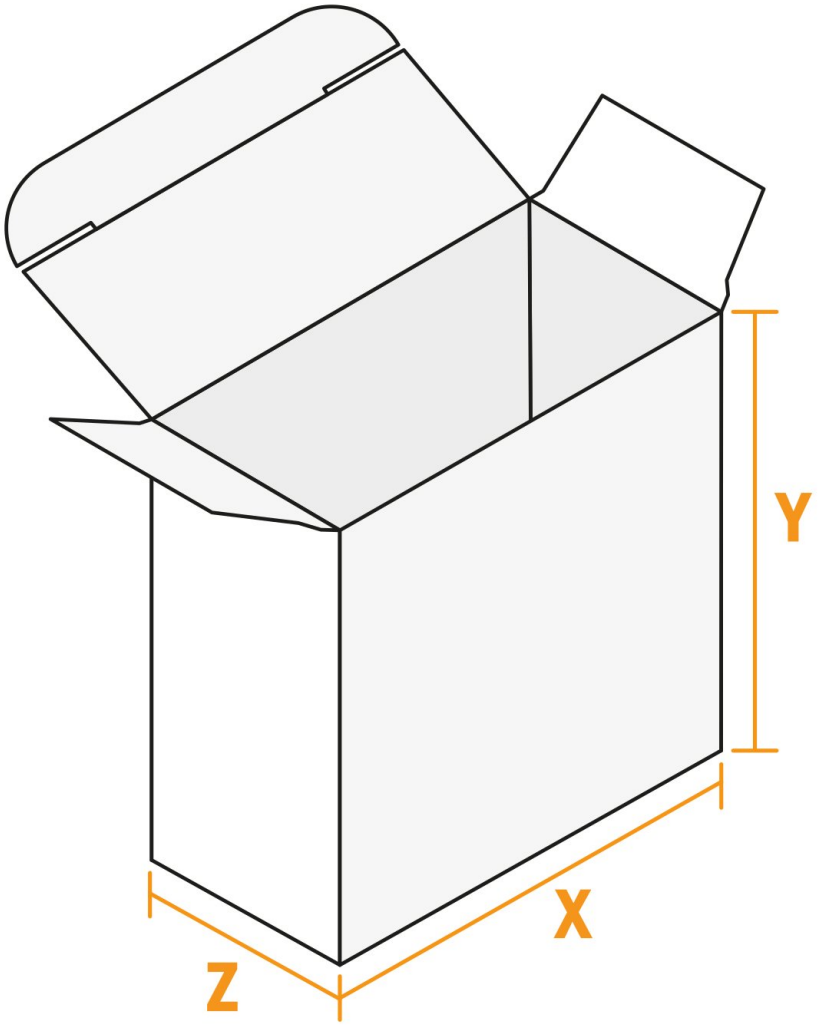

Inserimento libero del formato

refilo:
3 mm

Distanza di sicurezza:
4 mm
distanza dei testi/delle informazioni dal bordo del formato finale per evitare un punto di taglio indesiderato.

Z larghezza
X lunghezza
Y altezza

Attenersi alle seguenti

Creare i documenti con la smarginatura e la distanza di sicurezza indicate.

Impostare i colori di sfondo, le immagini o i grafici fino al bordo del formato dei dati.

In fase di produzione il taglio, la fustellatura e la piegatura possono dar luogo a tolleranze.

Per indicazioni sui dati per la stampa, consultare la voce di menu
Dati per la stampa su

Scatole piegh. con linguette a incastro contrap.

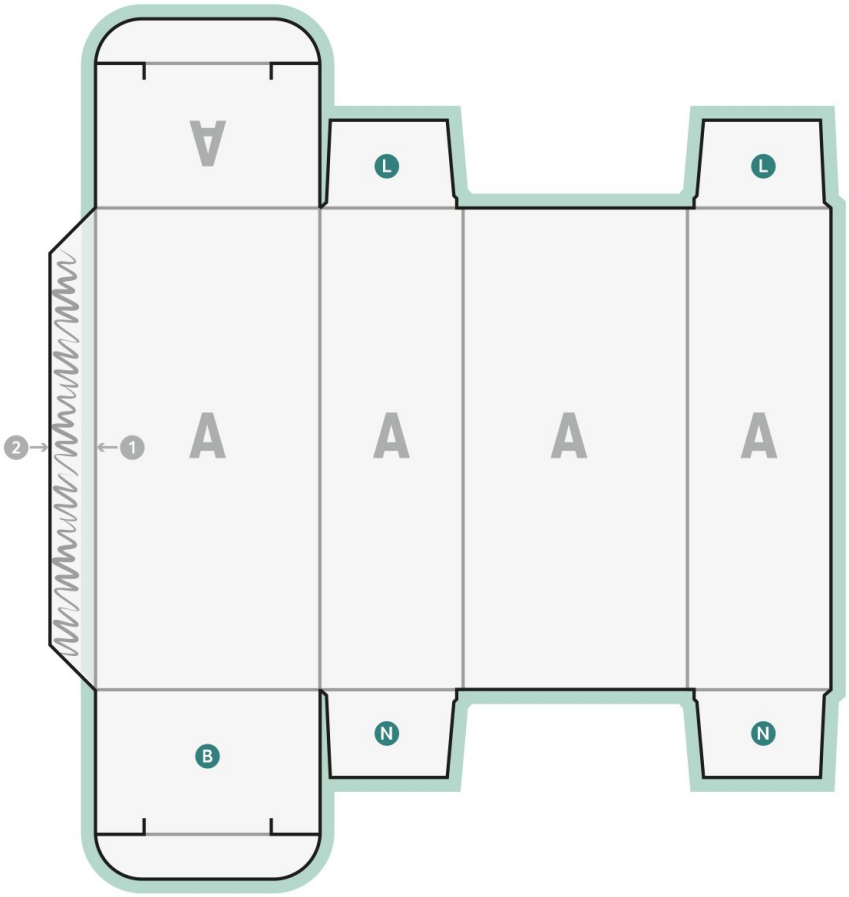

B Fondo
N non visibile
L Area parzialmente visibile
refilo

1 Il motivo di stampa deve sporgere (riempimento) di 3 mm dal bordo interno del

2 Il restante lembo incollato deve rimanere non stampato

Inserimento libero del formato

refilo:
3 mm

Distanza di sicurezza:
4 mm
distanza dei testi/delle informazioni dal bordo del formato finale per evitare un punto di taglio indesiderato.

Attenersi alle seguenti

Creare i documenti con la smarginatura e la distanza di sicurezza indicate.

Impostare i colori di sfondo, le immagini o i grafici fino al bordo del formato dei dati.

In fase di produzione il taglio, la fustellatura e la piegatura possono dar luogo a tolleranze.

Per indicazioni sui dati per la stampa, consultare la voce di menu
Dati per la stampa su